ESCALERA PARA OBRAS
A-19*
Escalera plegable
para trabajos de construcción
1m
conforme a la UNE 12811-1
Ficha Comercial

systema safety ® | 03560 El Campello (Alicante) | ESPAÑA / SPAIN | Tel.: + 34 965 24 86 50 Tel.: +34 678 58 63 98
www.systemasafety.com | Email: sales@systemasafety.com

ESCALERA PARA OBRAS A-19

Estas escaleras cumplen los requisitos de la norma europea UNE 12811-1:2003.

Fabricadas con perfiles cuadrados de acero galvanizado, los peldaños son antideslizantes y de malla metálica expandida.

La anchura de un metro de las escaleras permite el acceso en ambos sentidos.

Están disponibles en 6 tamaños diferentes que pueden conectarse entre sí de forma segura.

Detalles:

- Disponible en 6 longitudes diferentes que pueden conectarse entre sí de forma segura. De este modo, se pueden conquistar hasta 4,7 m de altura con una sola escalera.
- El número máximo de peldaños es de 21 (18+3).
- Cada escalera se suministra con dos pasamanos que se ajustan al ángulo de inclinación de la escalera.
- Independientemente del ángulo de inclinación de la escalera, los peldaños permanecerán siempre en posición horizontal.
- La escalera se bloquea en cuanto se coloca en el ángulo deseado.
- Las escaleras están fabricadas con perfiles huecos cuadrados de acero galvanizado.
- Los peldaños son de metal expandido con una superficie rugosa antideslizante.
- Los peldaños permanecen en posición horizontal independientemente del ángulo de la escalera.
- Las escaleras son plegables para facilitar su transporte.
- Las escaleras están galvanizadas en caliente para una larga vida útil.
- Es posible preensamblar las escaleras a la longitud deseada antes de transportarlas a la obra, aunque también se pueden ensamblar fácilmente in situ.
- Las escaleras están diseñadas de acuerdo con la norma europea EN 12811-1.

Variantes

Stairway 1 m / 3 steps
Code: **A-19-003**
Weight: 54 kg

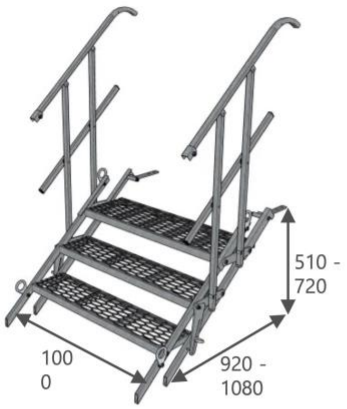

mm

Stairway 1 m / 6 steps
Code: **A-19-006**
Weight: 72 kg

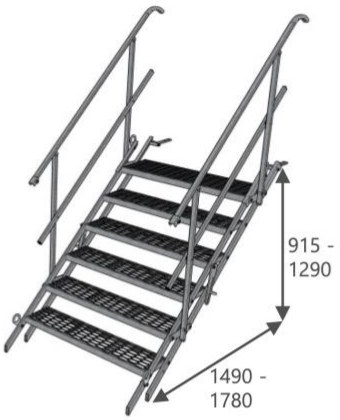

mm

Stairway 1 m / 9 steps
Code: **A-19-009**
Weight: 97 kg

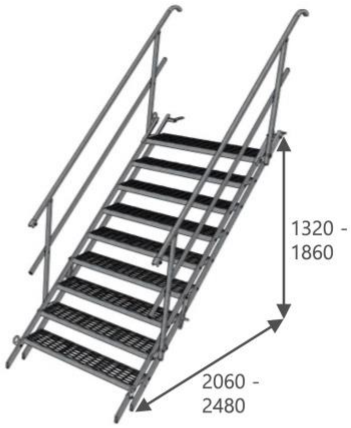

mm

Stairway 1 m / 12 steps
Code: **A-19-012**
Weight: 131 kg

mm

Stairway 1 m / 15 steps
Code: **A-19-015**
Weight: 172 kg

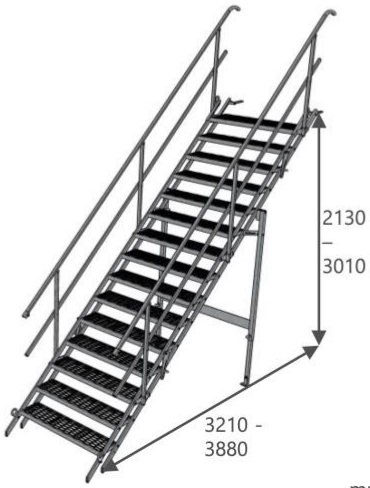

mm

Stairway 1 m / 18 steps
Code: **A-19-018**
Weight: 214 kg

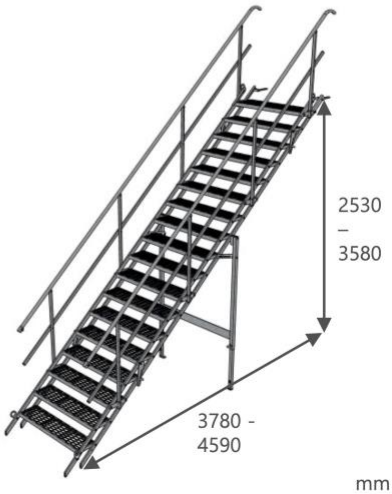

mm

Diagrama de inclinaciones

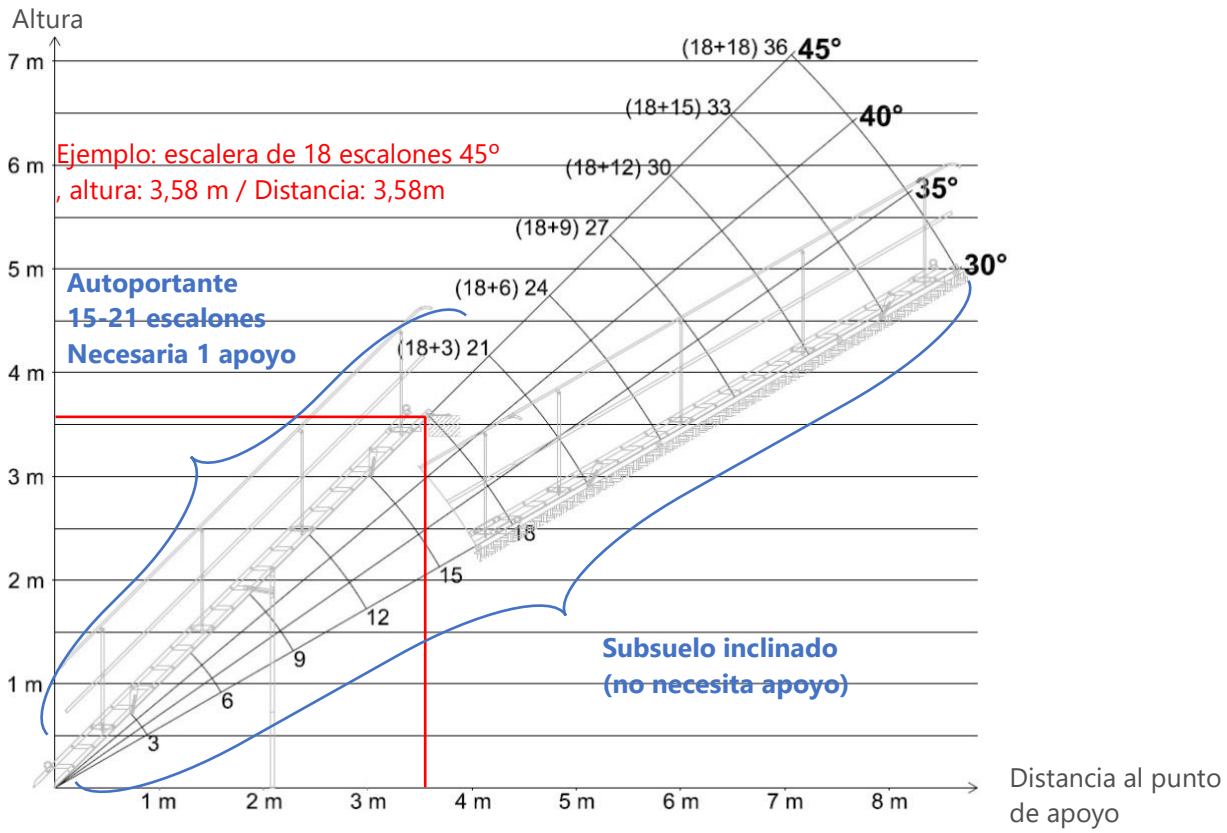

- > 21 escalones solamente para superficies inclinadas
- > 2 escaleras conectadas entre sí solamente para superficies inclinadas

systēma

SAFETY

Fall Protection Systems
for the Construction Industry
4 GLOBAL SOURCING SL
ES B53878229
03560 El Campello (Alicante)
SPAIN
Tel.: + 34 965 24 86 50
Tel.: +34 678 58 63 98

www.systemasafety.com
Email: sales@systemasafety.com